Body down - Config A&B - Double brake (climbing hoist configuration)

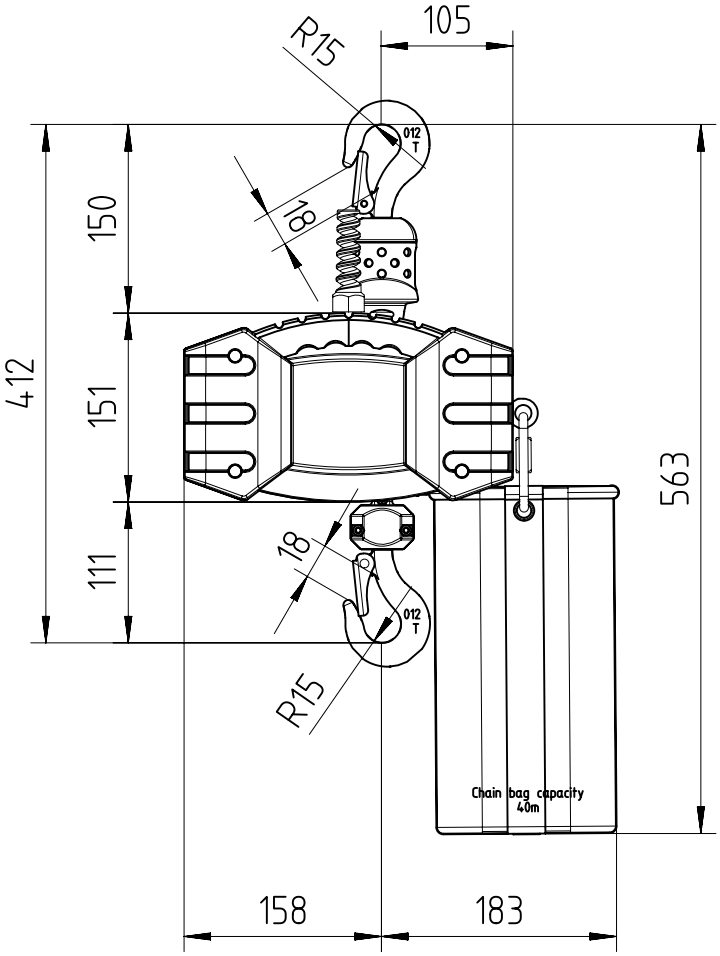

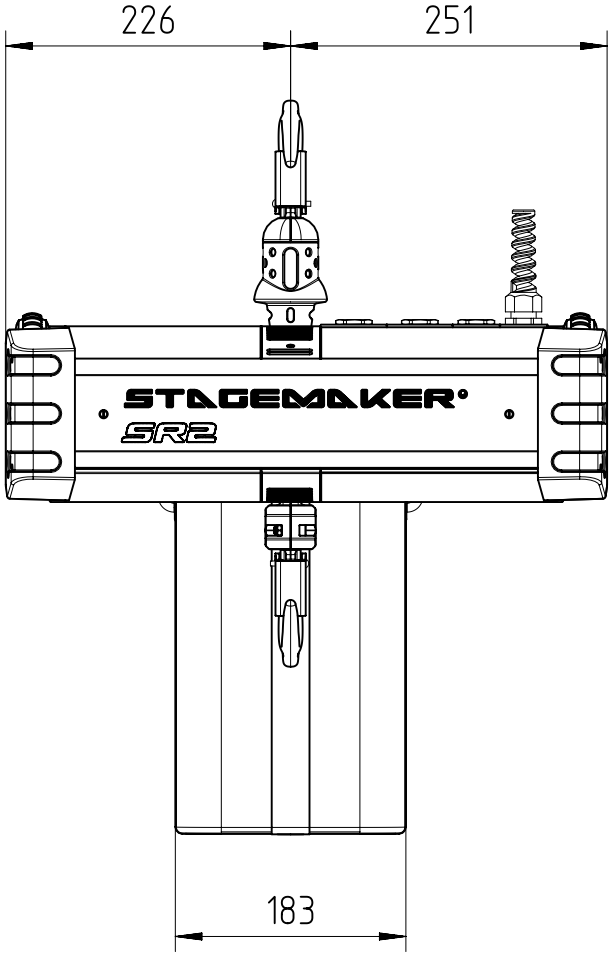

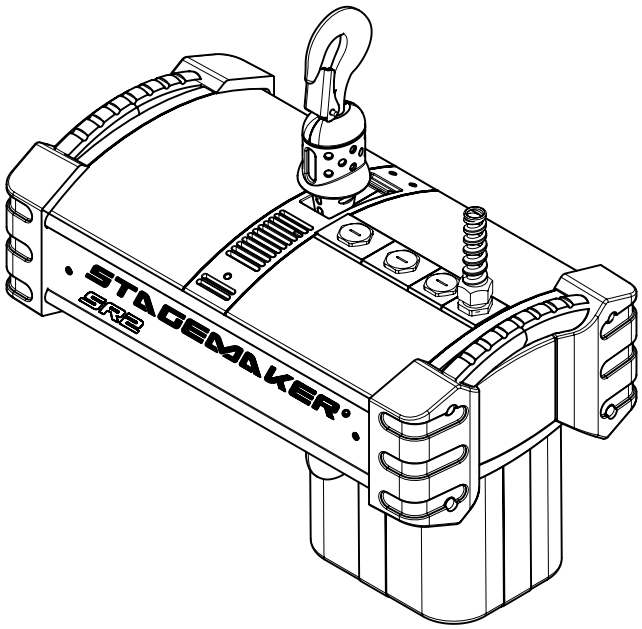

	Without chain	Weight per meter	With 20m of chain
Weight	21.5 kg	0.37 kg/m	28.9 kg

R&M reserves the right to alter or amend the above information without notice.
R&M se réserve le droit de modifier sans préavis les caractéristiques de son matériel.
R&M behält sich das Recht auf Veränderung oder Richtigstellung der oben genannten Information ohne weitere Mitteilung vor.